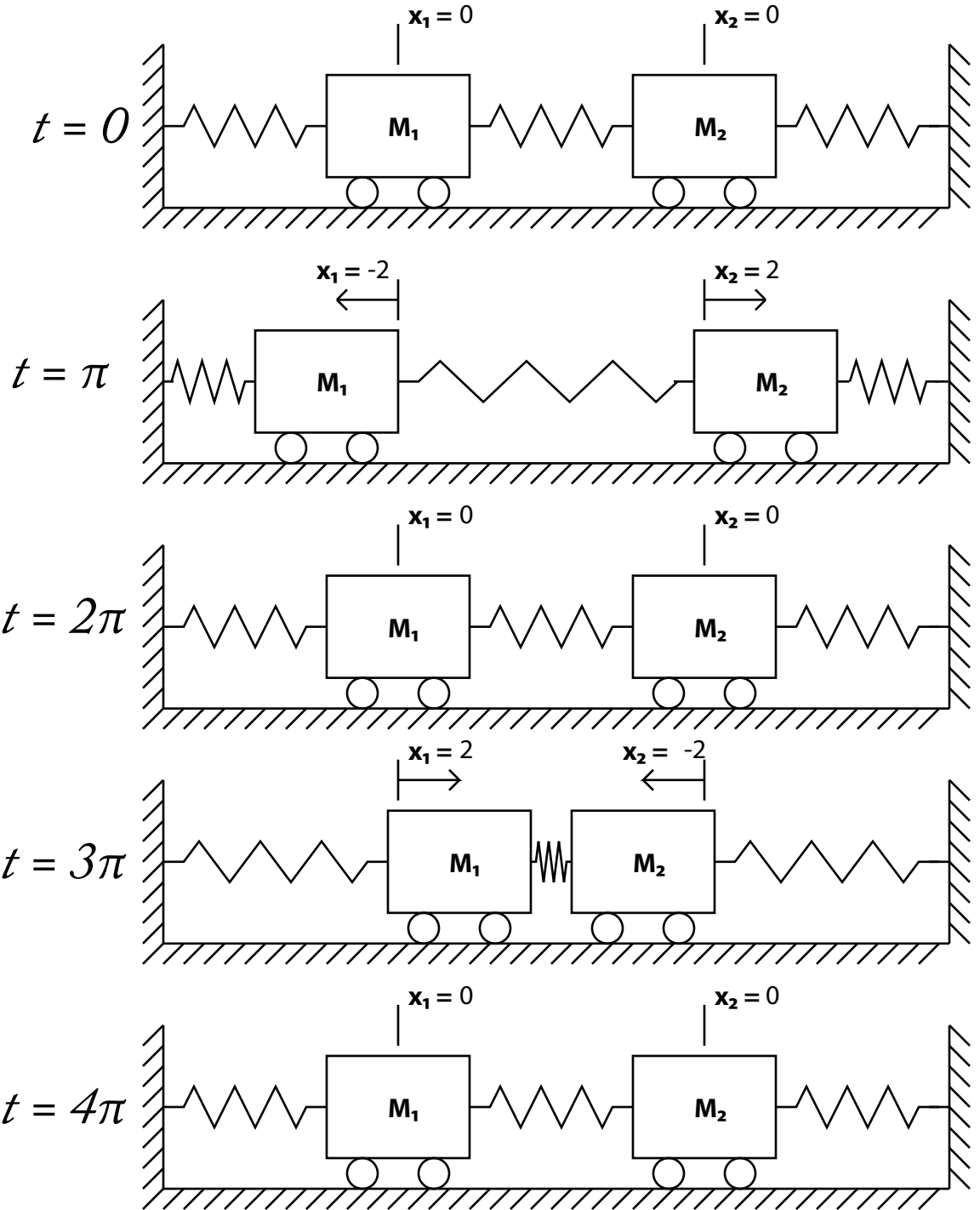
$t = 0$
$x_1 = 0$
$x_2 = 0$
M_1
M_2
$t = \pi$
$x_1 = -2$
$x_2 = 2$
M_1
M_2
$t = 2\pi$
$x_1 = 0$
$x_2 = 0$
M_1
M_2
$t = 3\pi$
$x_1 = 2$
$x_2 = -2$
M_1
M_2
$t = 4\pi$
$x_1 = 0$
$x_2 = 0$
M_1
M_2